TVAR ZÁKLADŮ OV 13 - OV 16 1:50

půdorys

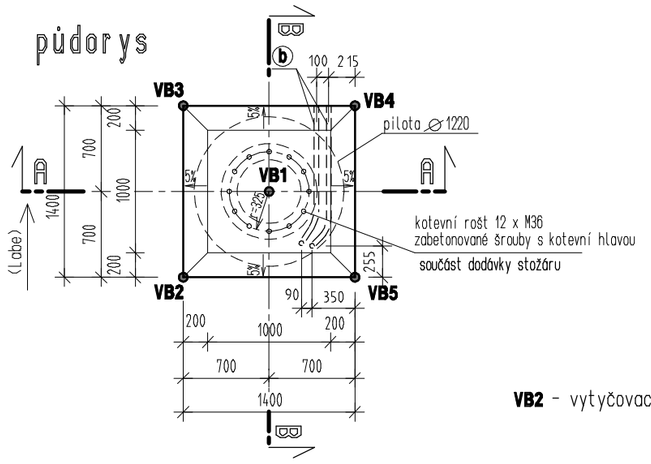

Piloty

BETON C 25/30 - XA1, XC2 - D_{max} 32

Konzistence čerstvého betonu (Abrams)
sednutí kužele 160 - 210 mm (S4) - EN 12350-2
-pro betonáž pod vodou sypákovými rourami
sednutí kužele min. 180 mm.

VB2 - vytyčovací body - viz výkres č. 3.2

řez A-A

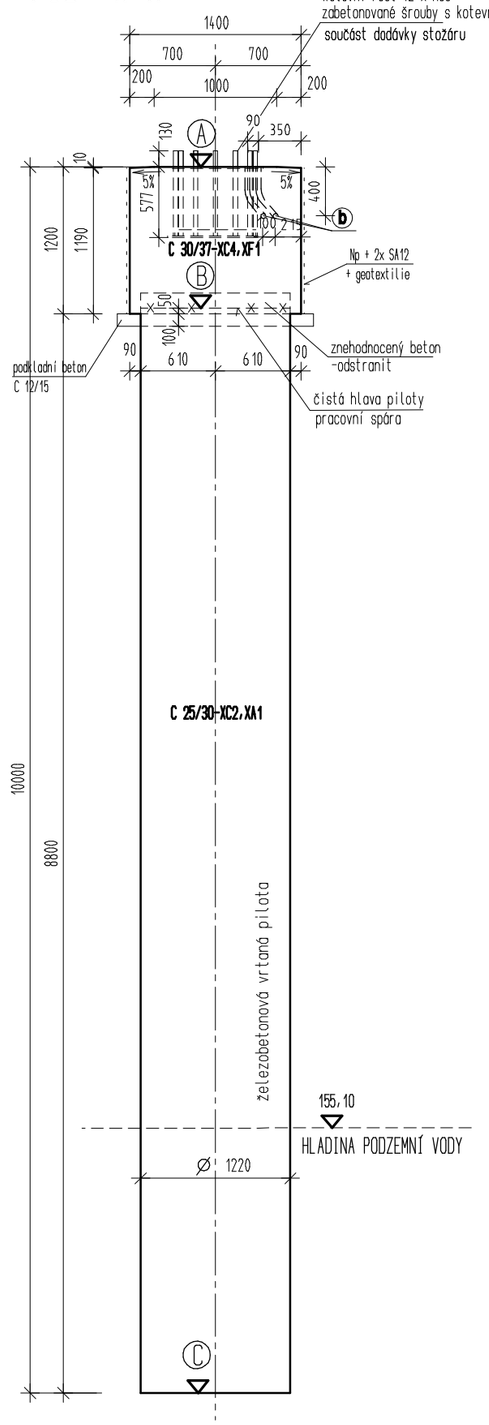

řez B-B

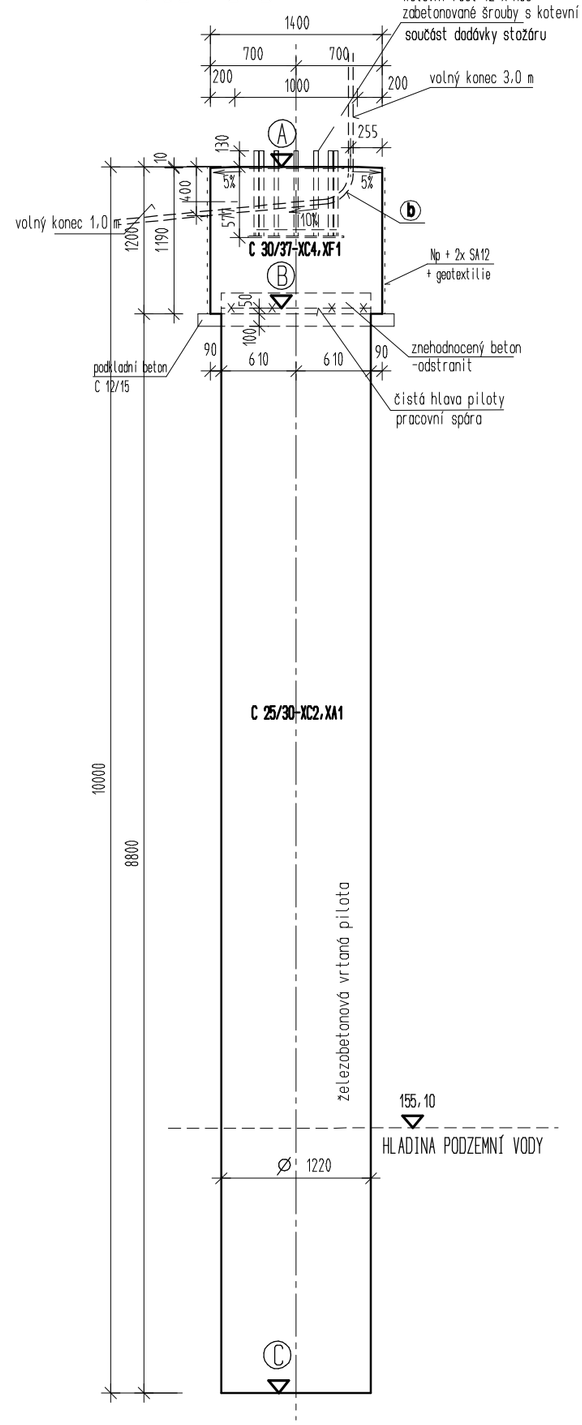

Základový blok

BETON C 30/37 - XC4, XF1 - D_{max} 22

Konzistence čerstvého betonu (Abrams)
sednutí kužele 160 - 210 mm (S4) - EN 12350-2

Požadavky na provádění

Před zahájením prací na základovém bloku odbourání hlav pilot dle ČSN EN 1536, čl. 8.4.11.

Povrchová úprava betonu základového bloku

- pohledový beton, povrch po odbednění nevyžaduje žádnou další úpravu (kategorie "Cd" dle TKP kap.18, příloha 10,
- bednění ocelové nebo vodovzdorná překližka.

Výrobní tolerance

piloty

- polohová odchylka svislé piloty v úrovni vrtání....0,10 m
- odchylka ve sklonu svislé vrtané piloty .... 0,02 m/m

základové bloky

- rozměry základu.... ±10 mm
- rovinatost povrchu..... 5 mm/ 2 m lať
- odchylka bočních ploch od svislosti...h/400

(b) ohebná dvouplášťová korugovaná chránička HDPE 40/33
minimální poloměr zakřivení Rmin=230 mm
délka pro 1 základ...2 x 5,5 m = 11,0 m
délka celkem ...4 x 11,0 = 44,0 m

VÝŠKOVÉ ÚROVNĚ (Bpv)

Č. OV	Ⓐ	Ⓑ	Ⓒ
OV13	162,94	161,79	152,94
OV14	163,02	161,87	153,02
OV15	163,10	161,95	153,10
OV16	163,10	161,95	153,10

TVAR ZÁKLADU OV 17 1:50

půdorys

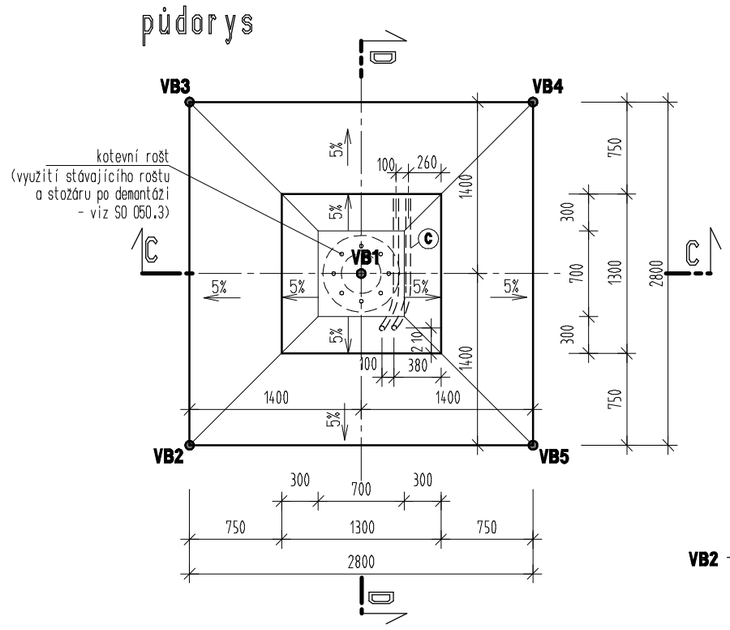

horní stupeň

BETON C 25/30 - XC4, XF1 - D_{max} 32

Konzistence čerstvého betonu (Abrams)
sednutí kužele 160 - 210 mm (S4) - EN 12350-2

spodní stupeň

BETON C 25/30 - XC2, XA1 - D_{max} 32

Konzistence čerstvého betonu (Abrams)
sednutí kužele 160 - 210 mm (S4) - EN 12350-2

VB2 - vytyčovací body - viz výkres č. 3.2

řez C-C

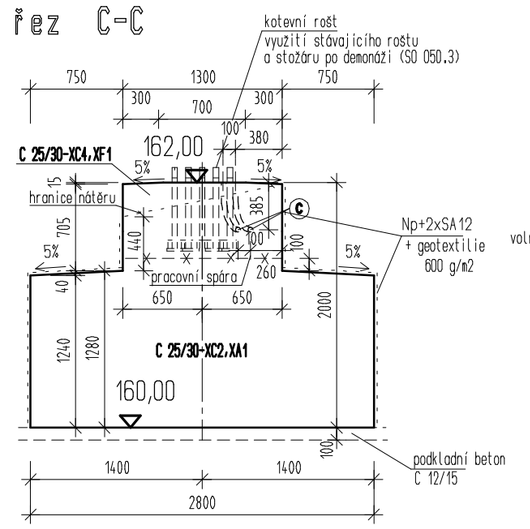

řez D-D

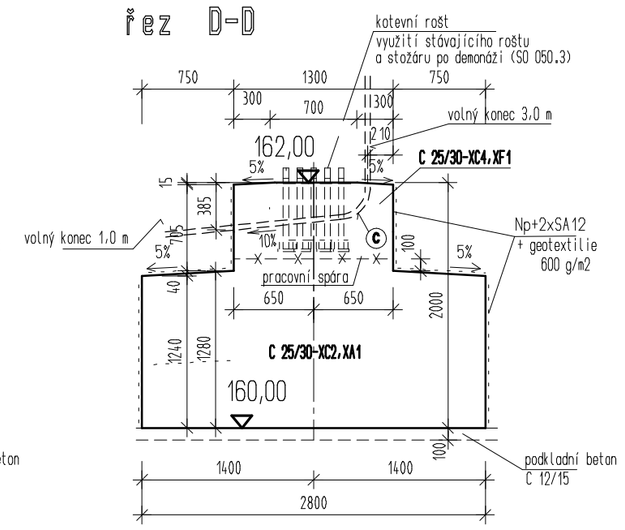

Požadavky na provádění

dle TKP kap.18 a souvisejících předpisů, zejména ČSN EN 13670 - Provádění betonových konstrukcí

Povrchová úprava betonu

- pohledový beton, povrch po odbednění nevyžaduje žádnou další úpravu (kategorie "Cd" dle TKP kap.18, příloha 10,
- bednění ocelové nebo vodovzdorná překližka.

Výrobní tolerance

- rozměry základu.... ±10 mm
- rovinatost povrchu..... 5 mm/ 2 m lať
- odchylka bočních ploch od svislosti...h/400

(c) ohebná dvouplášťová korugovaná chránička HDPE 40/33
minimální poloměr zakřivení Rmin=230 mm
délka celkem ...2 x 5,5 = 11,0 m

ÚPRAVA SPÁRY ZÁKLAD - OSV.VĚŽ 1 10

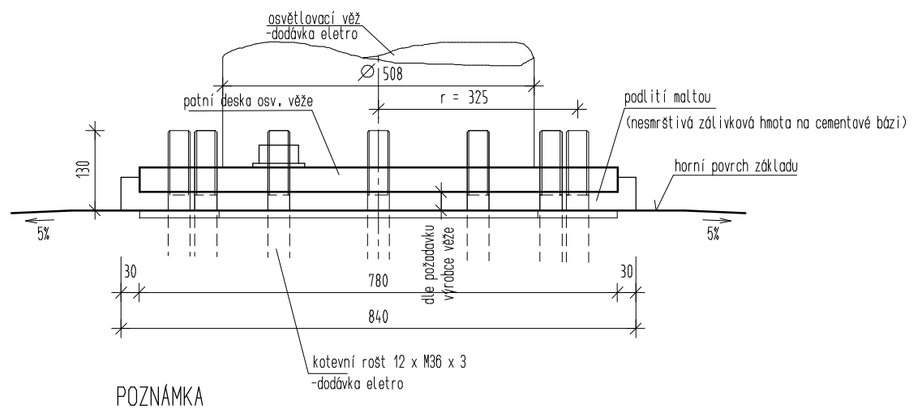

POZNÁMKA

OV13 - OV16

KOTEVNÍ ROŠTY BUDOU DODÁNY V PŘEDSTIHU, OSAZENY DO BEDNĚNÍ A ZABETONOVÁNY SOUČASNĚ S BETONÁŽÍ ZÁKLADU.
PROVEDENÍ KOTEVNÍCH ROŠTŮ MŮŽE BÝT UPŘESNĚNO DLE VÝROBCE OSVĚTLOVACÍCH VĚŽÍ.

OV17

BUDE VYUŽIT KOTEVNÍ ROŠT, VYBOURANÝ ZE STÁVAJÍCÍHO ZÁKLADU PRO OV11 (SO 050.3).
KOTEVNÍ ROŠT BUDE OSAZEN DO BEDNĚNÍ A ZABETONOVÁN SOUČASNĚ S BETONÁŽÍ ZÁKLADU. VÝŠKOVÉ OSAZENÍ ROŠTU BUDE UPŘESNĚNO V PRŮBĚHU REALIZACE SO 050.3.

Souřadnicový systém S-JTSK
Výškový systém Bpv

TRANSCONSULT s.r.o.
Nerudova 37, 500 02 Hradec Králové

Vedoucí projektu	Ing. Shejbal		Středisko 3
Odpovědný projektant	ing. Černý		Vedoucí Ing. Shejbal
Zpracovatel	ing. Černý		Zak.číslo 1 6 1 7 3 0 0 0 5
Kontroloval	Ing. Shejbal		Datum 11/2018
Přezkoušel	Ing. Faltus		Arch.č. 03318 Formát A4
Objednatel	České přístavy, a.s. Praha		Účel PDPS

EKOLOGIZACE KONTEJNEROVÉHO TERMINÁLU A ÚPRAVY VLEČKOVÝCH KOLEJÍ
V PŘÍSTAVU MĚLNÍK, 3. STAVBA
STAVEBNÍ ČÁST
SO 455.3 OSVĚTLENÍ PLOCH 3.STAVBY

Část dok.
C.13

ČÁST STAVEBNÍ
VÝKRES TVARU ZÁKLADŮ OV13 - OV17

Měřítko
1 50
1 10

Č.výkresu
3.3